Характеристики продукта:

гвихиоас болламос аль мой

1. Уникальный внешний вид прост и изыскан, ручка удобна и легка в удержании, а также беспроводная и портативная конструкция.
2. Дважды щелкните, чтобы начать, отрегулируйте скорость одной кнопкой, простота в эксплуатации
3. Оснащен венчиками из пищевой нержавеющей стали, безопасными и простыми в очистке.

слоеманупо

Структура продукта

eonstecue

ниюбленд

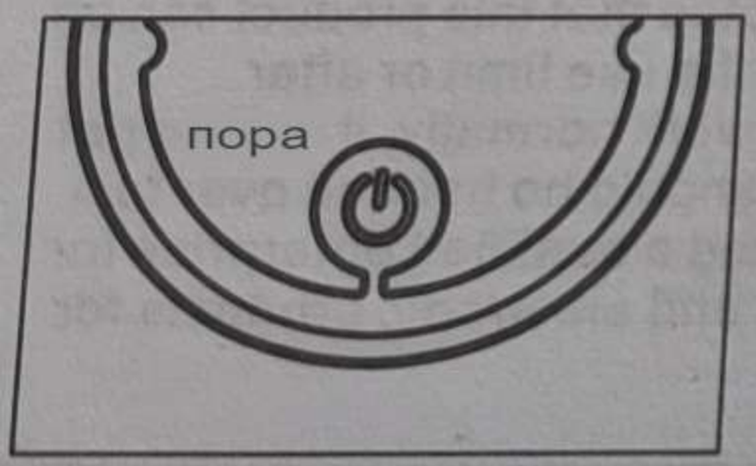

1. Дважды нажмите кнопку ВКЛЮЧЕНИЯ / выключения, машина начнет работать на низкой скорости.
2. Нажмите кнопку еще раз, она переключится на среднюю скорость; нажмите еще раз, она переключится на высокую скорость. При нажатии в третий раз он перестает работать.
3. Выполните миксер в соответствии с шагами 1 и 2 выше.

товарная накладная

№	Название детали	Кол-во единиц измерения		Нет.	Название детали	Кол-во'	Единица измерения
1	Главная машина	1	Штук	4	USB-кабель	1	Штук
2	Взбейте сливки венчиком	1	Шт 5	Инструкция По эксплуатации		1	Штук
3	Яичных Венчика	1	Шт 6				

товарная накладная

Имя	USB Ручной Миксер		
Номер модели.	EB01	Рабочее время	<60 - Е ГОДЫ
Напряжение	3,7В-⎓	Время зарядки	Около 4 часов
Номинальный Ток 1,2А		Номинальное Входное Напряжение	5 В ---
Номинальная Мощность	20 Вт	Номинальный Входной Ток	1А
Выполненный Стандарт	GB4706.1-2005, GB4706.30-2008 GB/T26572-2011, GB/T26125-2011		

Электрическая схема

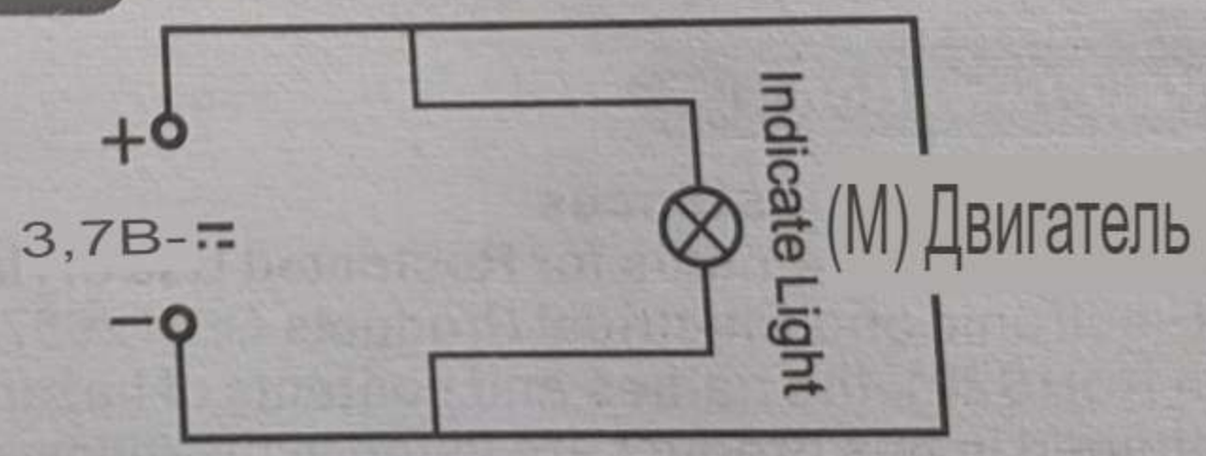

Инструкция по использованию

Подготовка перед использованием:

1. Очистите венчики перед использованием.

2. Положите еду в миску.

энкиер и ван

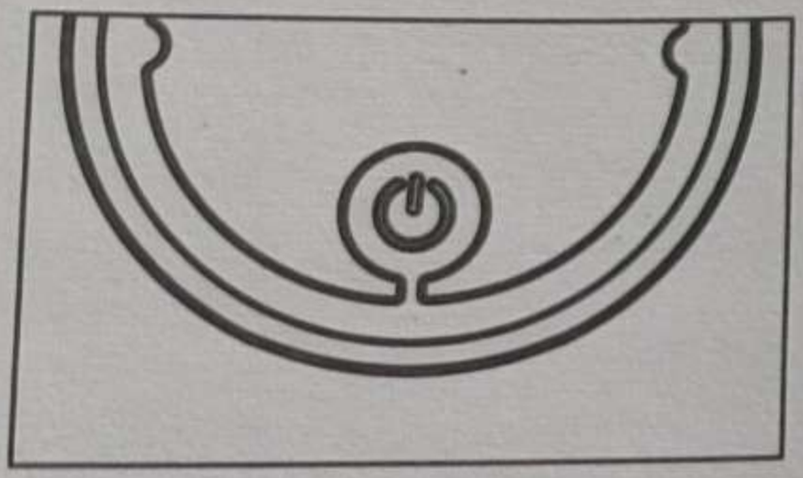

3. Убедитесь, что машина не находится в рабочем состоянии, когда вы устанавливаете детали на машину, индикатор должен быть выключен.

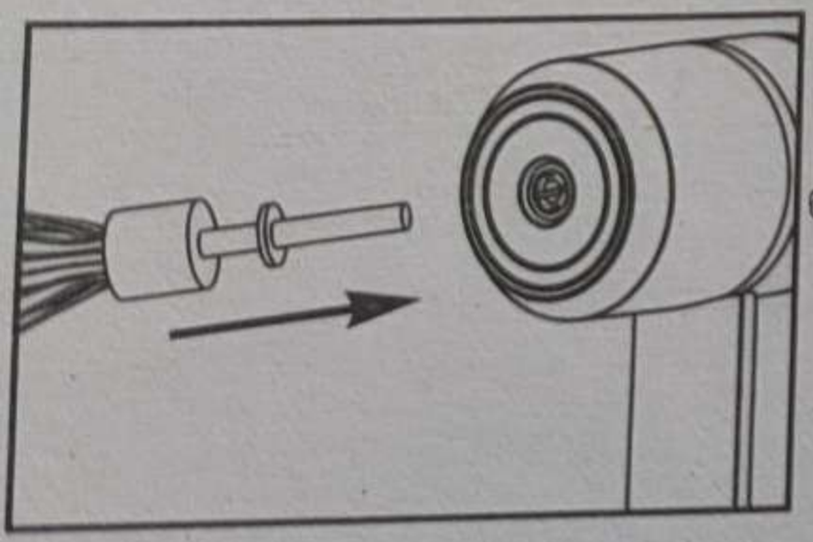

4. Установите венчики в положение удержания, и они будут хорошо установлены, когда вы услышите звук щелчка.

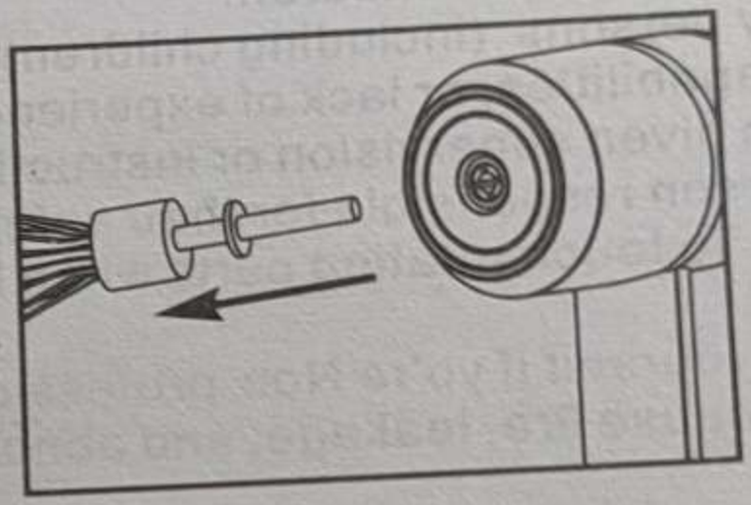

После завершения смешивания нажмите кнопку, чтобы перейти в выключенное положение (индикатор выключается), вытащите венчик и очистите его.

маниту

Указывающая световая инструкция:

Статус	Свет
Зарядка	Мигающий красный огонек
Полностью заряженный	Синий свет продолжает гореть

Статус	Свет
Работающий	Синий свет продолжает гореть
Разряженная батарея	Red light flashes 10S

Использование компонентов:

(Яичный Венчик)

※ Используйте только для жидкой пищи, например. Яичный белок (максимум 8 яиц за раз). Переключитесь на высокую скорость, если вы плохо перемешиваетесь на низкой скорости, чтобы получить идеальное смешивание.

* Не используйте машину для смешивания вязкой смеси. В противном случае венчики будут сломаны.

※ Непрерывное использование этой машины в течение 5 минут не допускается.

(Взбейте Сливки)

※Масло макс. 200 г, время перемешивания менее 5 минут.

× Если сопротивление велико или вращение во время использования плохое, вы можете переключиться на высокую скорость, чтобы получить идеальное перемешивание.

Меры предосторожности

1. Это беспроводная машина, полностью зарядите ее перед первым использованием.
2. После непрерывной работы в течение 5 минут машина должна остановиться на 15-20 минут перед повторным использованием, в противном случае основной корпус нагреется и время обслуживания сократится.
3. Не используйте металлическую щетку, нейлоновую щетку, моющее средство, растворитель для чистки машины.
4. Не разбирайте, не сжимайте, не прокалывайте машину, не допускайте короткого замыкания и не помещайте ее в воду, огонь или окружающую среду с температурой выше 60 °C.
5. Используйте машину в среде с температурой 0 ~ 40 °C. Заряжайте устройство каждые три месяца, если вы не используете его в течение длительного времени в случае повреждение батареи. Своевременно заряжайте устройство, если в нем разряжен аккумулятор.
6. Выключайте машину при установке или подключении венчиков. Выключите машину перед чисткой.
7. Пожалуйста, используйте аксессуары, прилагаемые к этой машине, в противном случае это приведет к ненужным повреждениям.
8. Перед использованием машины убедитесь, что компоненты хорошо установлены и не ослаблены.
9. Не помещайте эту машину в посудомоечную машину, микроволновую печь, дезинфекционный шкаф, не мойте и не дезинфицируйте ее в горячей воде с температурой выше 60 ° C в случае повреждения или деформации.

видение мететы

1. Храните прибор и его шнур в недоступном для детей месте.
2. Данная машина не предназначена для использования лицами (включая детей) с сниженные физические, сенсорные или умственные способности или недостаток опыта
3. И знания, если только они не получили надзора или инструкций относительно использования машины лицом, ответственным за их безопасность.
4. Не допускайте попадания пальцев, одежды, волос и т.д. Прикасаться к вращающимся деталям во время работы машины.
5. Не ремонтируйте и не модифицируйте машину самостоятельно, если вы не являетесь профессиональным специалистом по техническому обслуживанию. В противном случае это может привести к возгоранию, утечке и неправильной работе машины.

Устранение неполадок

Неудача	Индикаторная лампа	Анализ причин	Устранение неполадок
Пища выплескивается при смешивании	Красная и синяя световая вспышка bytums	Проверьте, не перегружена ли еда	Отложи машину, достань немного еды
Машина действительно работает при двойном щелчке кнопки включения/выключения	Красный свет продолжает гореть	Разрядилась батарея	Зарядите машину
	Синий свет продолжает гореть	Двигатель поврежден или заблокирован	Прикрутите вал двигателя, если его нельзя сдвинуть с места, отправьте в ремонтный магазин
Не может быть заряжен	Свет выключен во время зарядки	Проверьте, свободен ли порт зарядки или подключен неправильно	Замените зарядный кабель
Неприятный запах от двигателя при длительном использовании машины		Новая машина это обычное дело	После того, как время использования останется прежним, отправьте в ремонтный магазин

Примечания: Приведенные выше общие методы анализа отказов и устранения неполадок. В случае других неисправностей, пожалуйста, свяжитесь с дилером или обратитесь непосредственно в пункт ремонта для проверки и ремонта. Пожалуйста, не разбирайте и не ремонтируйте самостоятельно.

Очистка и техническое обслуживание

1. Мы можем использовать следующую воду или использовать мягкую ткань для очистки машины.
2. Нанесите несколько капель моющего средства и протрите машину тканью. Лучше использовать теплую воду.
3. Не используйте для чистки абразивные или агрессивные чистящие средства. Категорически запрещается проводить высокотемпературную дезинфекцию всех частей данного изделия.
4. После очистки высушите машину тканью и установите ее, затем храните в правильное положение.
5. Заряжайте машину не реже одного раза в 3 месяца, если вы не используете машину в течение длительного времени.

USB Ручной Миксер Для Пищевых Продуктов Список Контактов Диаграмма

Этот продукт соответствует требованиям национальной безопасности пищевых продуктов стандарт GB4806.1-2016. Информация о машине стандарта внедрения для материалов, контактирующих с пищевыми продуктами, приведена ниже:

Имя	Материал	Исполнительный Стандарт	Результат
Взбейте сливки венчиком :	Нержавеющая сталь сталь 304 (06Cr19Ni10)	GB4806.9-2016	Проходить
Яичный венчик :	Нержавеющая сталь 304 (06Cr19Ni10)	GB4806.9-2016	Проходить

Замечание:

1. Строго следуйте инструкции по эксплуатации, чтобы использовать специальный материал деталей.
2. Для некоторых моделей в приведенном выше списке контактов с продуктами питания может отсутствовать. Примите преобладающий продукт acutal в качестве окончательного.

Список охраны окружающей среды

Описание опасных веществ

В соответствии с Требованиями к маркировке для ограниченного использования опасных веществ в электронных и электротехнических изделиях GB / T26572-2011 (также известный как China RoHS20), названия и содержание опасных примесей, которые могут содержаться в этом продукте, перечислены в следующей части.

Форма составлена в соответствии с SJ/T11364

○: Указывается, что содержание опасного вещества во всех однородные материалы детали ниже предельных требований, указанных в GB/ T26572 (IEC62321). ×: Указывает на то, что содержание опасного вещества по крайней мере в одном однородном материале детали превышает предельные требования, указанные в GB/T26572.

Примечание: Для части, отмеченной Xin выше, содержание опасного вещества превышает предельные требования, поскольку в отрасли нет зрелой альтернативной технологии.

Знак Ограничения Опасных Веществ	Защита окружающей среды срок использования 10 лет: это означает, что опасные вещества, содержащиеся в данном продукте, не будут протекать или изменяться, и пользователь не вызовет серьезного загрязнения окружающей среды или не нанесет серьезного ущерба своему личному или имуществу в условиях, описанных в руководстве по продукту. Это крайний срок использования машины. Символ цикла со стрелкой: указывает на то, что данный продукт может быть переработан. По истечении срока годности или после технического обслуживания и невозможности нормальной работы его не следует выбрасывать по желанию, а следует передать официальной компании по переработке отходов и квалифицированному предприятию по утилизации отработанных электрических и электронных изделий для утилизации.

Список охраны окружающей среды

Имя	Токсичные и опасные вещества или элементы					
	Свинцовая (pb)	ртуть (Hg)	Кадмий (Cd)	Шестивалентные (Cr(VI))	полибромированные дифенилы хрома (ПБД)	Полибромированный дифениловый эфир (ПБДЭ)
Взбейте сливки венчиком	O	O	O	O	O	O
Яичный венчик	O	O	O	O	O	O
Провода крышки главного	O	O	O	O	O	O
двигателя	O	O	O	O	O	O
Печатная плата	O	O	O	O	O	O
Батарея	O	O	O	O	O	O
Двигатель	O	O	O	O	O	O
Зарядный кабель- белая изоляция	X	O	O	O	O	O
Зарядный кабель- зарядка изоляция порта	X	O	O	O	O	O
Зарядный кабель- олово для пайки	X	O	O	O	O	O
Олово для пайки двигателей	X	O	O	O	O	O
Печатная плата- олово для пайки	X	O	O	O	O	O
Резистор печатной платы-микросхемы	X	O	O	O	O	O
Печатная плата - олово для пайки небольшой печатной платы	X	O	O	O	O	O

Гарантийный талон

Информация о пользователе

Имя _____ Телефон _____

Электронная почта _____ Почтовый индекс _____

Подробный адрес ... _____

_____

Информация о продукте

Название продукта _____ Дата покупки _____

Причина гарантии _____